Machine Translated by Google

LOWRANCE
SIMRAD

piloto fuera de borda,

paquete de dirección de cable

Guía de instalación

INGLÉS

988-10718-004

www.simrad-yachting.com | www.lowrance.com

Especificaciones técnicas

1

NAC-1	
Temperatura de funcionamiento	-25°C a +55°C (13°F a 131°F)
Proteccion	A prueba de salpicaduras, IPx5
Peso	0,6 kg (1,3 libras)
Fuente de alimentación/carga	9-16 V CC/140 mA + carga de la unidad de accionamiento
Actuación	Accionamiento: 8 A cont., 16 A durante 1 s
Punto-1AP	
Temperatura de funcionamiento	-25°C a +60°C (13°F a 140°F)
Proteccion	Estanco, IPx7
Peso	0,14 kg (0,31 libras)
Fuente de alimentación/carga	9-16 V CC/<100 mA a 12 V CC
Actuación	Rumbo: +/- 3°, Horiz. precisión: 3 m (9,8 pies)
Brújula distancia segura	1 metro (3,3 pies)
Botón automático/en espera	
Temperatura de funcionamiento	-25°C a +55°C (13°F a 131°F)
Proteccion	A prueba de salpicaduras, IPx5
Peso	0,04 kg (0,09 libras) (incluido el cable)
Timón-1	
Temperatura de funcionamiento	-15°C a +75°C (5°F a 167°F)
Proteccion	A prueba de salpicaduras, IPx5
Peso	4,6 kg (10,14 libras)
Carga	Motor: 1,3 A (sin carga), máx. 5 A, Embrague: 0,8 A
Actuación	HO-HO 15 s (sin carga), empuje máximo 1.300 N (290 lbs)
Precisión-9	
Temperatura de funcionamiento	-25 a +65 °C (-13 a +149 °F)
Proteccion	IPx7
Peso	165 g (5,8 oz) + 130 g (4,6 oz) (Soporte)
Fuente de alimentación/carga	8-16 V/1,4 W
Exactitud	± 2 grados después de la calibración
Brújula distancia segura	0,5 m (1,7 pies)

PLANIFICACIÓN: Herramientas necesarias

2



Destornillador



Perforar



Llave inglesa



Herramientas para conectar cables de alimentación a la batería.

PLANIFICACIÓN: Longitudes de cables

3



Consulte el diagrama de cableado (punto 15) para encontrar las distintas longitudes de cable.

PLANIFICACIÓN: Dimensiones

4

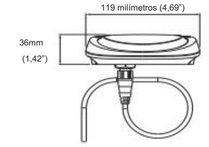

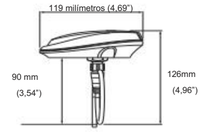

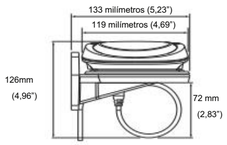

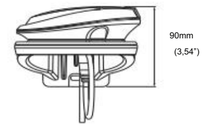

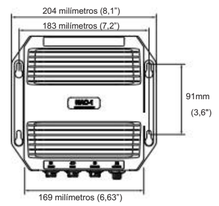

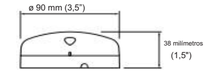

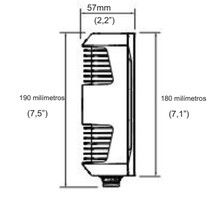

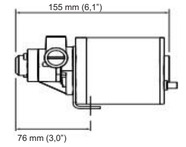

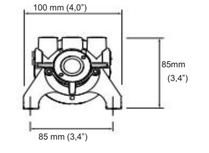

PLANIFICACIÓN: Point-1AP y Precision-9 Compass, Ubicación de montaje

5

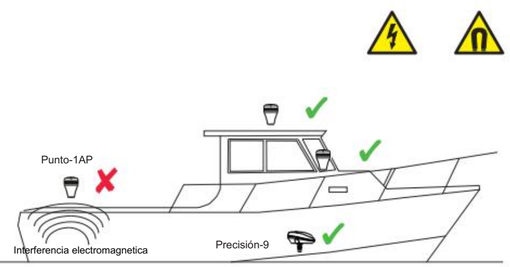

Punto-1AP y Precisión-9

Las brújulas contienen un sensor de rumbo magnético y no deben montarse cerca de ninguna fuente magnética potencial y lo más cerca posible del centro de balanceo y cabeceo de la embarcación. Consulte las especificaciones técnicas.

Las fuentes potenciales de interferencia magnética/electromagnética incluyen:

- Motores eléctricos/Imanes/Artículos metálicos en movimiento
- Motores fuera de borda
- Fuentes eléctricas de alta corriente, como cables de alimentación principal, baterías, paneles de distribución, etc.

La brújula Point-1AP también viene con una antena GPS y debe montarse lo más lejos posible de perturbaciones magnéticas/
interferencias electromagnéticas.

Información de compatibilidad

6

La unidad de accionamiento reemplaza o se utiliza junto con marcas comunes de unidades de timón de dirección mecánica giratoria y de piñón y cremallera.
La unidad se basa en la unidad de timón giratorio Morse 290 y acepta cables giratorios Morse 304411 y Teleflex SSC52 sin modificaciones.
Si la embarcación está equipada con alguno de los siguientes sistemas:

Teleflex Safe T o Teleflex Big T Uflex T71
Uflex T73NR o Uflex T81

Se debe instalar un adaptador de cable en el cable antes de instalar la unidad.

Si el barco tiene un sistema de dirección tipo piñón y cremallera (u otras marcas de sistema giratorio), se puede utilizar la transmisión, pero el cable de dirección también se debe reemplazar por un Morse 304411 o Teleflex SSC52.

La unidad está diseñada para producir un empuje/tirón de cable máximo de 136 kg, lo que lo hace adecuado para la gran mayoría de embarcaciones gobernadas por cable.
Sin embargo, algunas embarcaciones equipadas con sistemas de gobierno por cable de vaivén tienen un gobierno muy rígido o muy cargado en una dirección debido al diseño del casco y a consideraciones del motor. En términos generales, el propulsor dirigirá embarcaciones que no requieren más de 7 kg de fuerza en el borde de un volante de 35 cm de diámetro para mantener el rumbo, lo que equivale a 1,2 kgm de par. Si el par de entrada del volante excede esta cifra, se recomienda utilizar un sistema de accionamiento de actuador lineal hidráulico.

Retire el cable de dirección (1) y el tubo del cable (2) del timón manual existente.

7

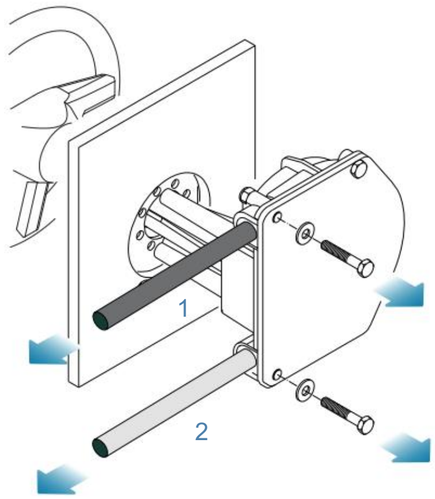

Eliminar el timón manual existente del tablero

8

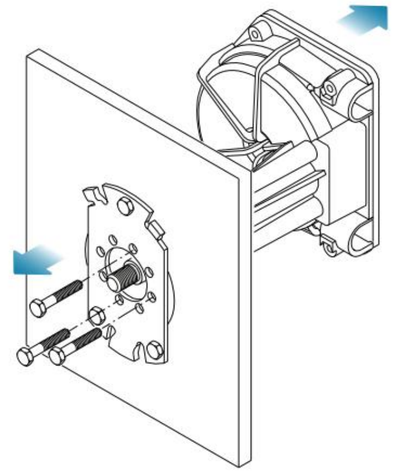

Machine Translated by Google

Instale Helm-1 en el tablero

9

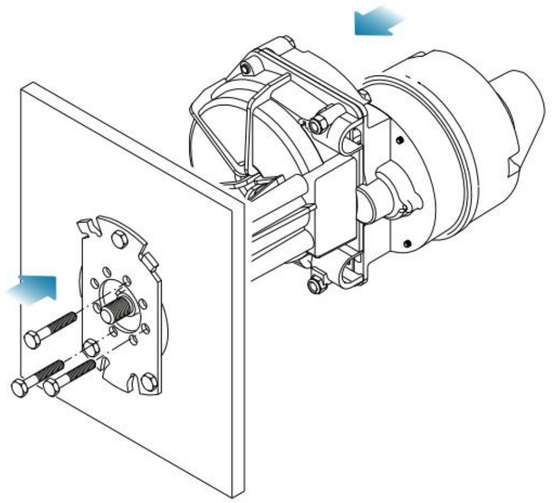

Instale el cable de dirección (1) y el tubo del cable (2) en el Helm-1.

10

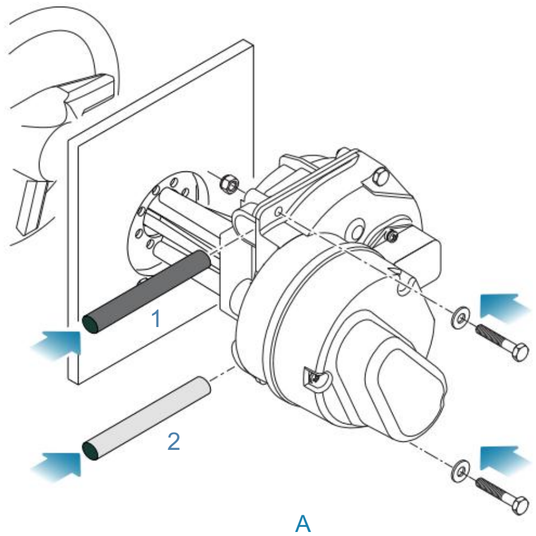

Helm-1, calibración de retroalimentación del timón

11

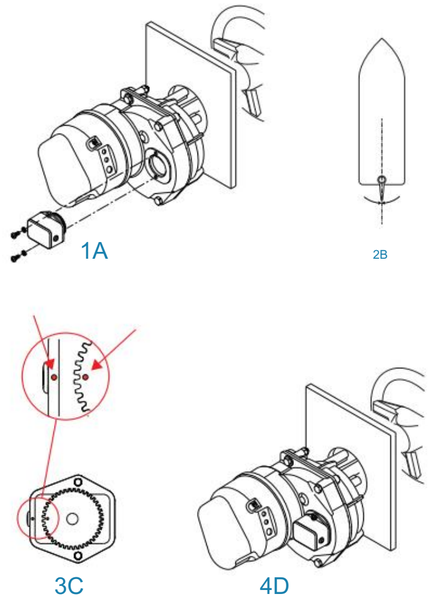

1. Retire el sensor de respuesta del timón de la unidad motriz.
2. Centrar la dirección 3.
   Alinear los 2 puntos rojos
4. Monte el sensor de posición del timón en la unidad motriz.

MONTAJE: NAC-1

12

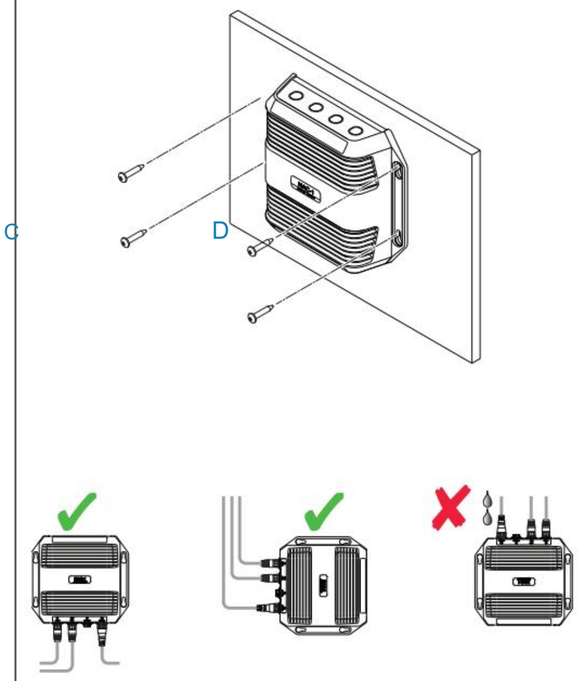

MONTAJE: Precisión-9

13

Sin soporte

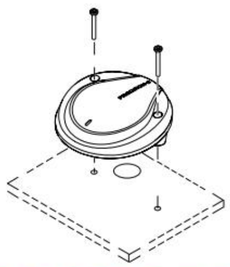

Con soporte

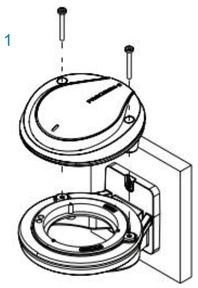

2

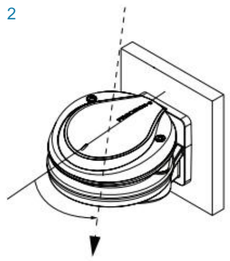

3

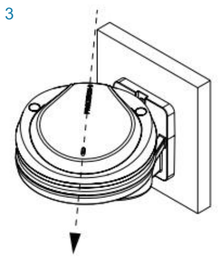

Para obtener más detalles sobre el montaje del Precision-9, consulte la plantilla de montaje y la guía de instalación del Precision-9. disponible para descargar en:

www.simrad-yachting.com
www.lowrance.com

www.bandg.com

MONTAJE: Punto-1AP

14

A



B

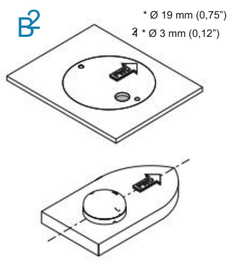

Tenga en cuenta el montaje ¡dirección!

C



D

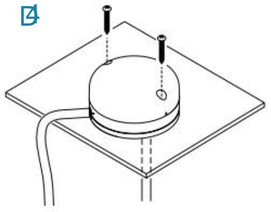

CABLEADO: Diagrama de cableado

15

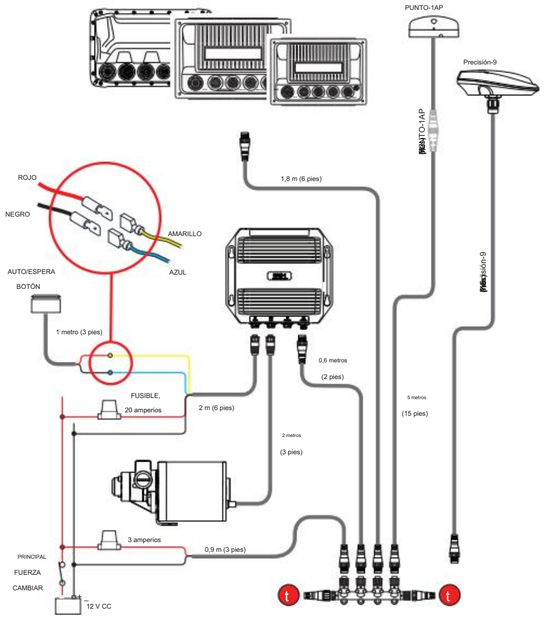

Configuración y referencia

Consulte la documentación de su controlador Autopilot para obtener instrucciones de configuración.

17



Para obtener más detalles sobre Helm-1, consulte el manual de transmisión del timón de eje recto, disponible para descargar en:

www.simrad-yachting.com

Declaraciones de cumplimiento

El piloto fueraborda, paquete de dirección por cable:

- Cumple con CE según la directiva EMC 2004/108/EC
- Cumple con los requisitos de dispositivos de nivel 2 del

Estándar de Radiocomunicaciones (Compatibilidad Electromagnética)

La Declaración de Conformidad correspondiente está disponible en la siguiente sitios web en la sección de documentación del modelo:

www.simrad-yachting.com
www.lowrance.com